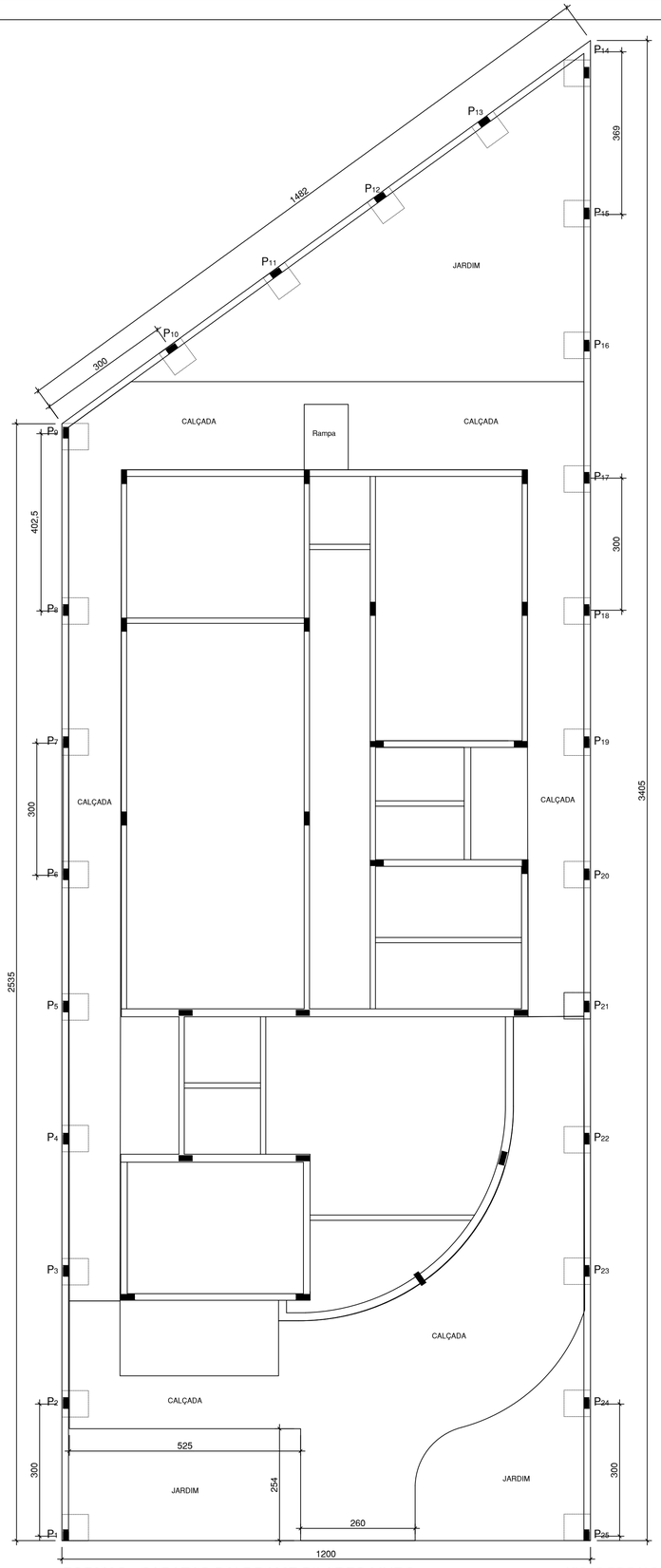

FORMAS - SAPATAS/BALDRAME/PILARES MURO

Escala 1:50

- VIGAS DE BALDRAME
- CONCRETO fck - 25 MPa

LEGENDA

- PILAR QUE MORRE
- PILAR CONTINUA
- VIGA DIRETA
- VIGA INVERTIDA

OBSERVAÇÕES

-PILARES (x25) 15x25x1,20m
- CONCRETO fck - 25 MPa

DETALHAMENTO DE SAPATAS

S01 - 25 x (P1 a P25)

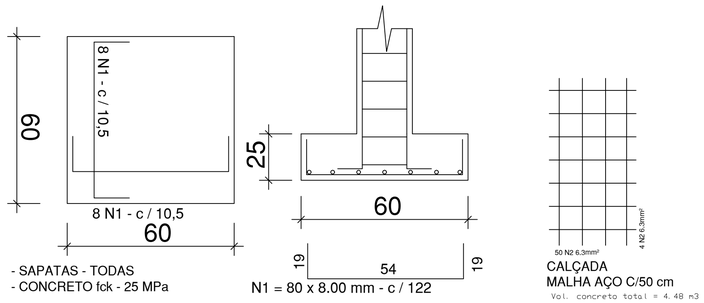

- SAPATAS - TODAS
- CONCRETO fck - 25 MPa

N1 = 80 x 8.00 mm - c / 122

CALÇADA
MALHA AÇO C/50 cm
Vol. concreto total = 4.48 m3

Vol. concreto total = 2.25 m3
Area de forma total = 33.26 m2

DETALHAMENTO DE PILARES - h=1,20m

P01 a P25

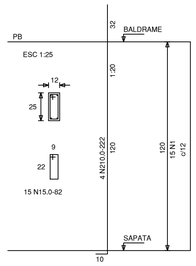

RELACAO DO ACO

PILAR	ACO	N	DIAM.	Q.	UNIT (cm)	C. TOTAL (cm)
6xP10	60	1	5.0	90	82	7380
	50A	2	10.0	24	222	5328
2xP18	60	1	5.0	30	82	2460
	50A	2	10.0	8	222	1776
P12	50A	3	10.0	4	188	752
	60	1	5.0	15	82	1230
	50A	2	10.0	4	222	888
	50A	3	10.0	2	64	128
2xP15	60	1	5.0	30	82	2460
	50A	2	10.0	12	222	2664
11xP1	60	1	5.0	165	82	13530
	50A	2	10.0	66	222	14652

RESUMO DO ACO

ACO	DIAM.	C. TOTAL (m)	PESO+ 0% (kgF)
CA60	5.0	270.6	43
CA50A	10.0	261.8	165
PESO TOTAL			
CA60	43 kgF		
CA50A	165 kgF		

Vol. concreto total = 0.90 m3
Area de forma total = 33.26 m2

- PILARES - TODOS
- CONCRETO fck - 25 MPa

DETALHAMENTO DE VIGAS - BALDRAME VÃO 3m

VB1
1:50

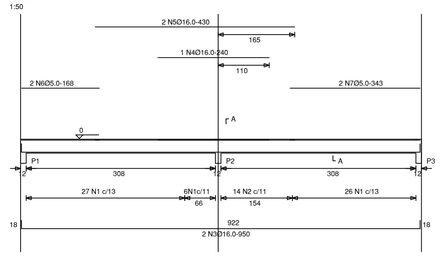

SECAO A-A
ESC 1:20

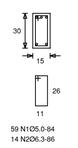

- VIGAS BALDRAME - TODOS
- CONCRETO fck - 25 MPa

RESUMO DO ACO

ACO	DIAM.	C. TOTAL (m)	PESO+10% (kgF)
CA60	5.0	231.0	40
CA50A	16.0	33.6	58
CA50A	12.5	53.0	57
CA50A	10.0	19.1	13
CA50A	6.3	4.6	1
PESO TOTAL			
CA60	40 kgF		
CA50A	129 kgF		

Vol. concreto total = 3.98 m3
Area de forma total = 24.64 m2

DIREITOS AUTORAIS RESERVADOS
ALTERACOES DO PROJETO SOMENTE PODERAO SER EFETUADAS MEDIANTE AUTORIZACAO DO PROJETISTA

AMARP
Associação dos Municípios do Alto Vale do Rio do Peixe
ARI JOSÉ GALESKI
Presidente
Odivar Clóvis Biscaro
Secretario Executivo
Av. Manoel Roque, 99
Videira - SC
Telefone - xx - 49 - 35660255

TÍTULO
CRAS - P. M. PINHEIRO PRETO

PRANCHA
04

REFERENCIA
LOCAÇÃO DE SAPATAS MURO
DETALHAMENTO DE VIGAS
DETALHAMENTO DE PILARES

PROPRIETÁRIO
P. M. PINHEIRO PRETO
CNPJ - 82.827.148/0001-69

ASSINATURA

RESPONSÁVEL TÉCNICO
FLÁVIO ANDRÉ DE OLIVEIRA
CREA/SC - 048.529-6

ASSINATURA

DESENHO
F. A. O.

ESCALA
INDICADA

DATA
JUNHO/2019

PREFEITURA